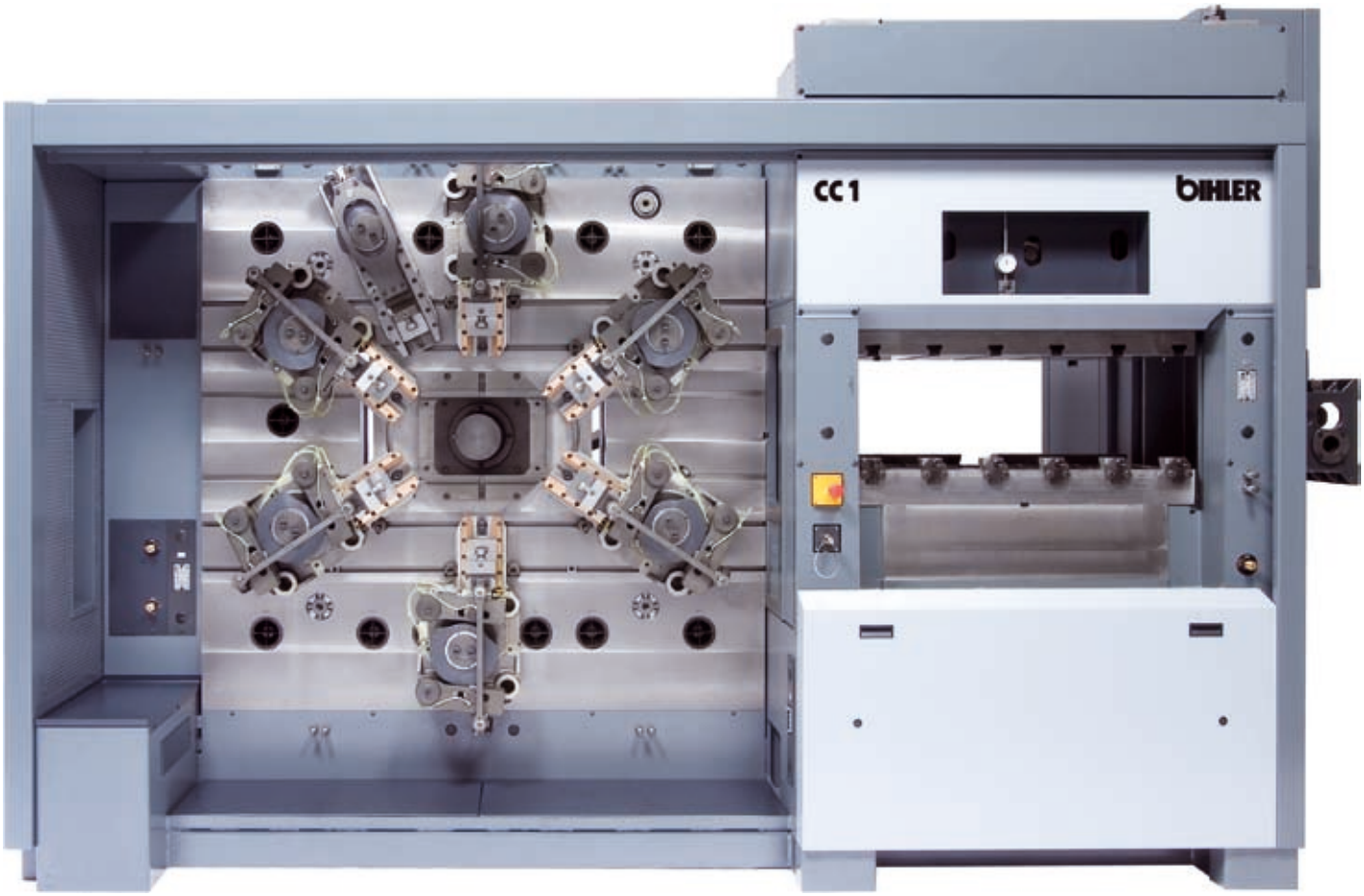

COMBITEC CC 1
UMFORMCENTER

Mehr Freiraum für neue Perspektiven

Das Bihler Umformcenter COMBITEC CC1 ist konzipiert für die wirtschaftliche Fertigung von längeren und voluminöseren Präzisionsteilen. Durch die Anordnung der starken Exzenterpresse neben der Arbeitsplatte kann die gesamte Breite der Platte komplett für eine Vielzahl von Biege-, Umform- und Montageoperationen genutzt werden. Dabei kommen variabel aufbaubare Aggregate mit hohen Nennkräften und langem Hub zum Einsatz. Für kürzeste Rüstzeiten sind diese mit einem Werkzeug-Schnellspannsystem ausgestattet. Zur Lösung komplexer Aufgaben steht ebenso mehr Platz für die Integration unterschiedlichster Wertschöpfungstechnologien wie Schweißen, Schrauben, Gewinden etc. zur Verfügung. Mehr Freiraum auch in der Zweipunkt-Exzenterpresse mit großem Einbauraum für deutlich umfangreichere Schnittwerkzeuge. Die hochflexible Prozesssteuerung VariControl VC1-E erlaubt ein einfaches Handling des wirtschaftlichen Systems und garantiert höchste Prozesssicherheit.

Bihler Umformcenter CC1 – Innovative Technik für neue Herausforderungen!

BIHLER

Vorteile auf einen Blick

- Flexibel ausgelegt für radiale und lineare Bearbeitungskonzepte
- Integrierte starke Exzenterpresse neben der Arbeitsplatte
- Großer Einbauraum für umfangreichere Schnittwerkzeuge
- Größere Stanzkräfte und vergrößerter Hub
- Freie Arbeitsplatte zur Bearbeitung längerer und voluminöserer Teile
- Große Mittelöffnung für diverse Mittelstempelbewegungen
- Schnellspannsystem für alle Werkzeuge
- NC-Vorschübe für große Einzugslängen
- High-end Steuerung mit 15"-Touchscreen
- Serienmäßig integrierter Personen- und Lärmschutz

Zubehör

- stufenlos regelbarer Antrieb; Antriebsnennleistung 22 kW
- Schlittenaggregate in verschiedenen Ausführungen (z.B. Normalschlitten max. Hub 100 mm; max. Nennkraft 100 kN; Kniehebelaggregat max. Nennkraft 160 kN, max. Hub 140 mm)
- Zweipunkt-Exzenterpresse: 800 kN Nennkraft, Hub 30 mm; Tischlänge 1.000 mm; Tischbreite 500 mm
- Mittelstempel in unterschiedlichen Ausführungen z.B. zwangsläufig (max. Hub 60 mm; max. Nennkraft 100 kN)
- pneumatische Anlage
- Ölzentralschmierung
- NC-Materialeinzug
- 5 Präzisionsnivellierschuhe

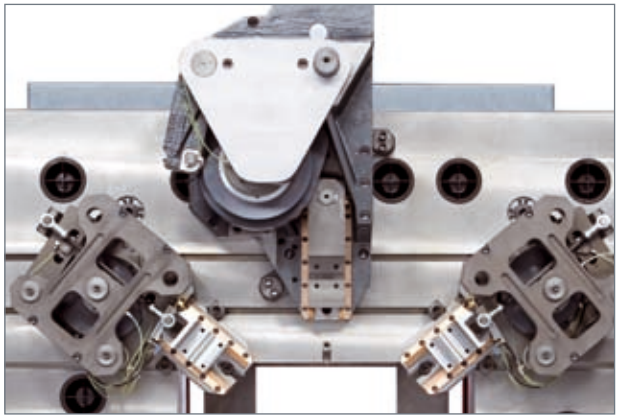

Kniehebelaggregat - max. Nennkraft 160 kN, max. Hub 140 mm

Werkzeug-Schnellspannsystem

Steuerung

Hochflexible Bihler-Prozesssteuerung VC1-E mit 15" Touch-Display und intuitiver Bedienerführung zur Programmierung.

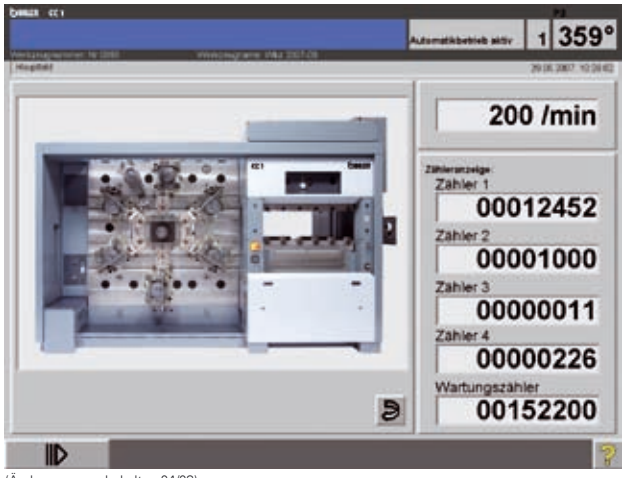

(Änderungen vorbehalten 04/08)

Technische Daten

- Maschinendrehzahl max. 200 1/min.
- Materialmitte 145 mm vor Maschinenarbeitsplatte
- Maschinengewicht 12.000 kg je nach Ausrüstung (ohne Werkzeug)
- Abmessungen: Länge 4.200 mm, Breite 1.600 mm, Höhe 2.645 mm

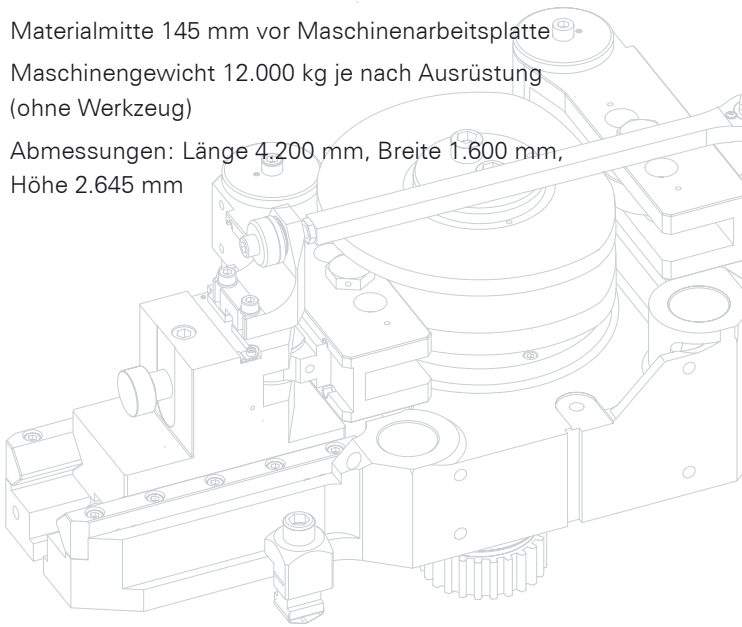

Otto Bihler Maschinenfabrik GmbH & Co.KG | Lechbrucker Str. 15 | D - 87642 Halblech
Tel.: +49-8368/18-0 | Fax: +49-8368/18-105 | verkauf@bihler.de | www.bihler.de